Made for Motion KTR

ROTEX® mit Zapfwellenanschluss

mit Profilbohrung nach DIN 9611 ISO 500-3

Die ROTEX-Kupplung mit Zapfwellenanschluss wurde speziell für zuschaltbare mechanische Nebenantriebe von Landmaschinen und andere mobile Arbeitsmaschinen entwickelt. Das Einsatzgebiet umfasst zum Beispiel Forstmulcher, Ladewagen, Pressen, Miststreuer und Rückewagen sowie Drehkolbenpumpen und Kompressoren, die auf Selbstfahrern und gezogenen Anbaugeräten platziert sind.

1 3/8“, 6 Zähne

1 3/4“, 6 Zähne

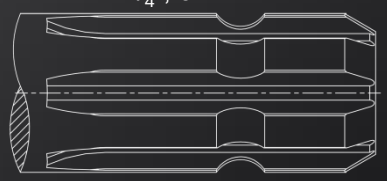

1 3/4“, 20 Zähne

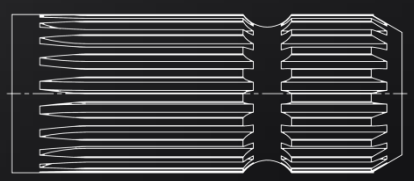

Technische Daten

- Profilbohrung nach DIN 9611/ISO500 (Zapfwellenanschluss)
- Zapfwellendrehzahl: 540, 750, 1.000, 1.400 U/min
- Leistungsbereich bis 367 kW / 500 PS
- Nabenwerkstoff Stahl S355 J2G3 (ST52-3)

Produkteigenschaften

- Einfach- oder doppelkardanisch
- Schwingungsdämpfend
- Axial steckbar
- Kurzbauend
- Wartungsfrei

ROTEX® mit Zapfwellenanschluss

mit Profilbohrung nach DIN 9611 ISO 500-3

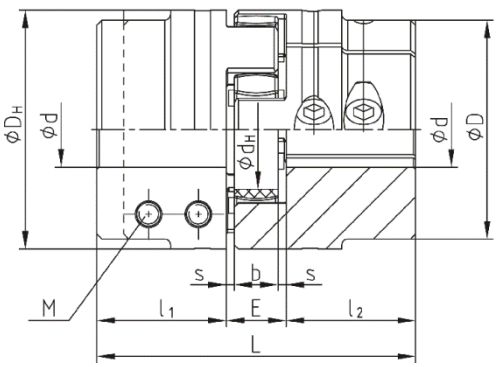

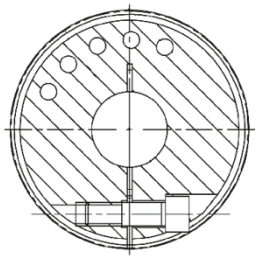

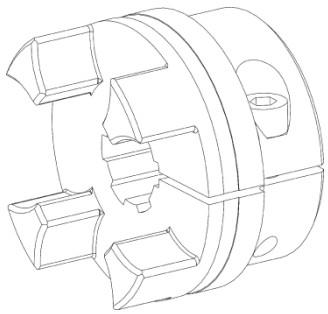

Größe		Zähne	Zahnkranz T_{KN} [Nm]			Abmessungen [mm]								Schraube DIN EN ISO 4762	
			98 Sh-A	64 Sh-D	PA	L	l1 ; l2	E	b	s	D_H	D	d_H	M	T_A [Nm]
38	1 3/8“	6/21	325	405	565	114	45	24	18	3,0	80	70	38	8	35
42	1 3/8“	6/21	450	560	785	126	50	26	20	3,0	95	85	46	10	69
48	1 3/8“	6/21	525	655	915	140	56	28	21	3,5	105	95	51	12	120
	1 3/4“	6/20													
55	1 3/8“	6/21	685	825	1200	160	65	30	22	4,0	120	110	60	12	120
	1 3/4“	6/20													
65	1 3/8“	6/21	940	1175	1645	165	65	35	26	4,5	135	115	68	12	120
	1 3/4“	6/20													
75	1 3/8“	6/21	1920	2400	2560	170	65	40	30	5,0	160	135	80	16	295
	1 3/4“	6/20													
90	1 3/4“	6/20	3600	4500	6300	205	80	45	34	5,5	200	160	100	20	580
110	1 3/4“	6/20	7200	9000	10500	205	75	55	42	6,5	255	200	127	24	1000

Weitere Baugrößen auf Anfrage.

Bestell-beispiel	ROTEX® 38	98 Sh-A	2.3	1 3/8“ z=6	2.3	1 3/8“ z=6
	Kupplungs-größe	Zahnkranz-härte	Naben-ausführung	Fertig-bohrung	Naben-ausführung	Fertig-bohrung

Made for Motion KTR

Praxisbeispiel

ROTEX® 110 mit Zapfwellenanschluss, 1 ¾“ - 20 Zähne, zwischen Hydraulikmotor und Getriebe im Forstmulcher

Technische Daten / Antrieb

- » T_{Nenn} = 1.000 Nm
- » n = 2.500 min-1
- » Temperatur = bis 70° C

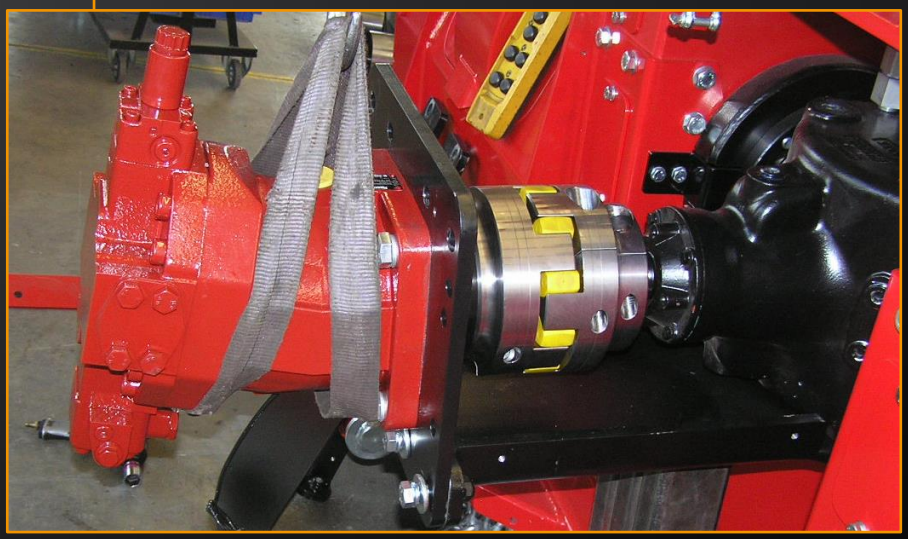

Kontakt

Stefan Ahlert
Branchenmanager Landtechnik
Tel. +49 5971 798-327
Mail S.Ahlert@ktr.com