ZVS-Viewer (c)2014
NAME:M.GREWE OBJECT:789552 DATE:31-Aug-20 09:42:17

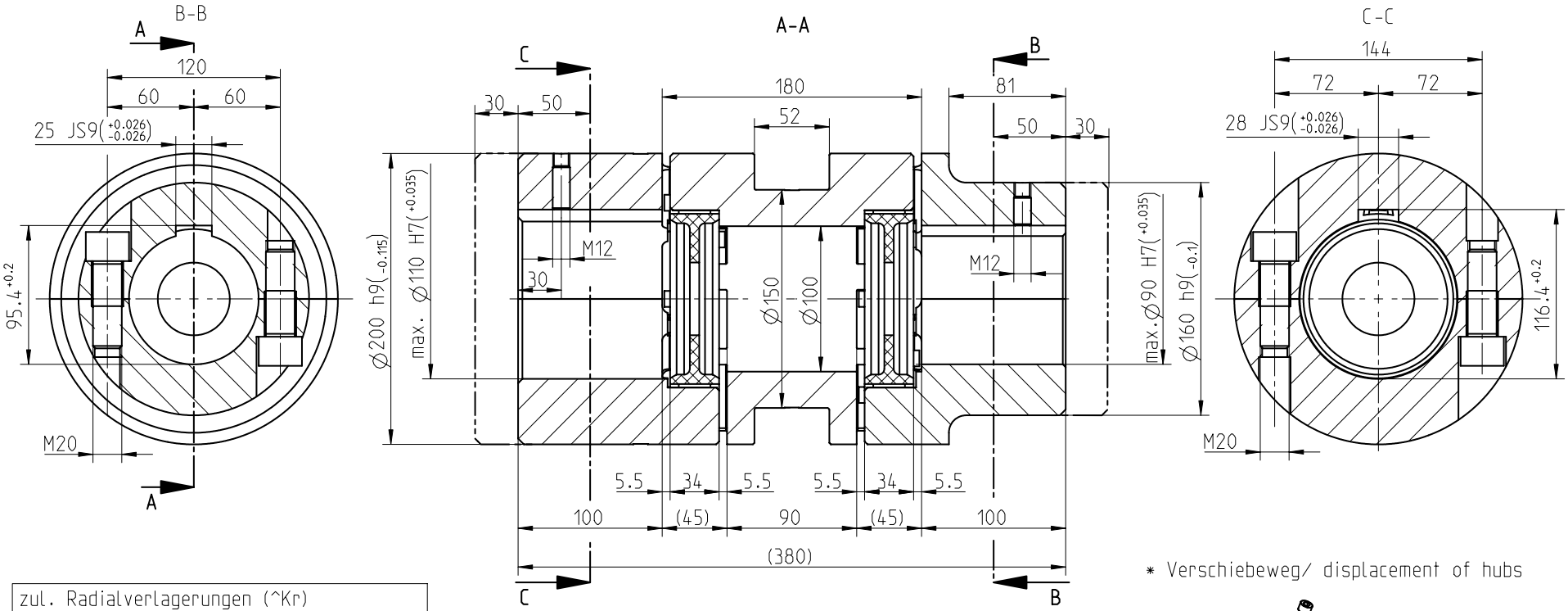

* Verschiebeweg/ displacement of hubs

zul. Radialverlagerungen (^Kr)	
allowable radial displacements (^Kr)	
bei n = 1500 min^{-1}	bei n = 3000 min^{-1}
at n = 1500 rpm	at n = 3000 rpm
^Kr = 2.36 mm	^Kr = 1.76 mm

Drehmoment / Torque
Zahnkranz / spider 98 Sh A-GS
T_{KN} = 2400 Nm
T_{Kmax} = 4800 Nm

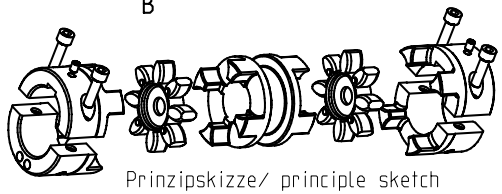

Prinzipskizze/ principle sketch

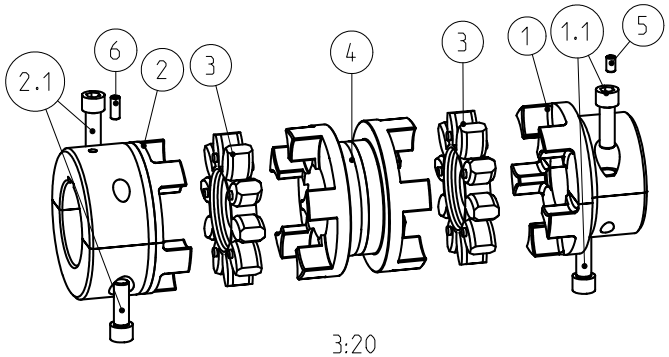

3:20

Passfedernuten nach DIN 6885 Bl. 1-JS9
keyways acc. to DIN 6885 sheet 1-JS9

Massentraegheitsmoment
mass moment of inertia
$J_{Ges.}$ = 0.255891 kgm^2

Schraubenanzugsmoment Teil 1.1 + 2.1
screw tightening torque part 1.1 + 2.1
DIN EN ISO 4762 - M20x60 - 12.9, T_A= 560 Nm

Oberflaechenguete nach DIN EN ISO 1302 Reihe 2 Surface quality acc. to DIN EN ISO 1302 line 2			Schutzvermerk ISO 16016 beachten Note protection mark acc. to ISO 16016		
Allgemeintoleranzen nach General tolerances acc. to	DIN ISO 2768 - mH		Massstab Scale	7:20	Format Size A3
ROTEX 90 - L=180 ZS-DKM-SH			ROTEX 90 - L=180 ZS-DKM-SH		
	gezeichnet drawn	Werkstoff Material	Kz	Lfd.-Nr. Current number	Index Rev.
Datum Date	31.08.20	Norm Standard	M	789552	1
Name	GR	Gewicht Weight 43.786 kg			

KTR