ZVS-TDT-Viewer V 3.1

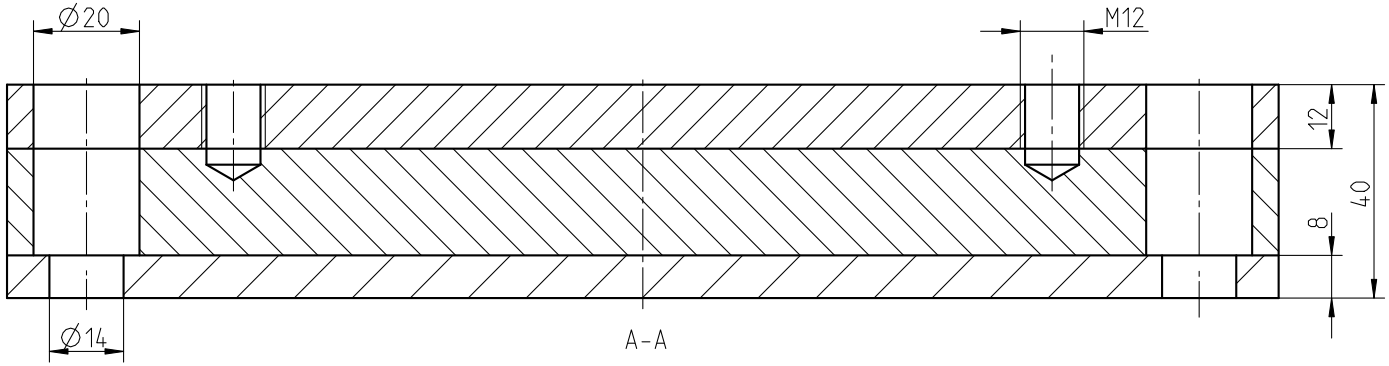


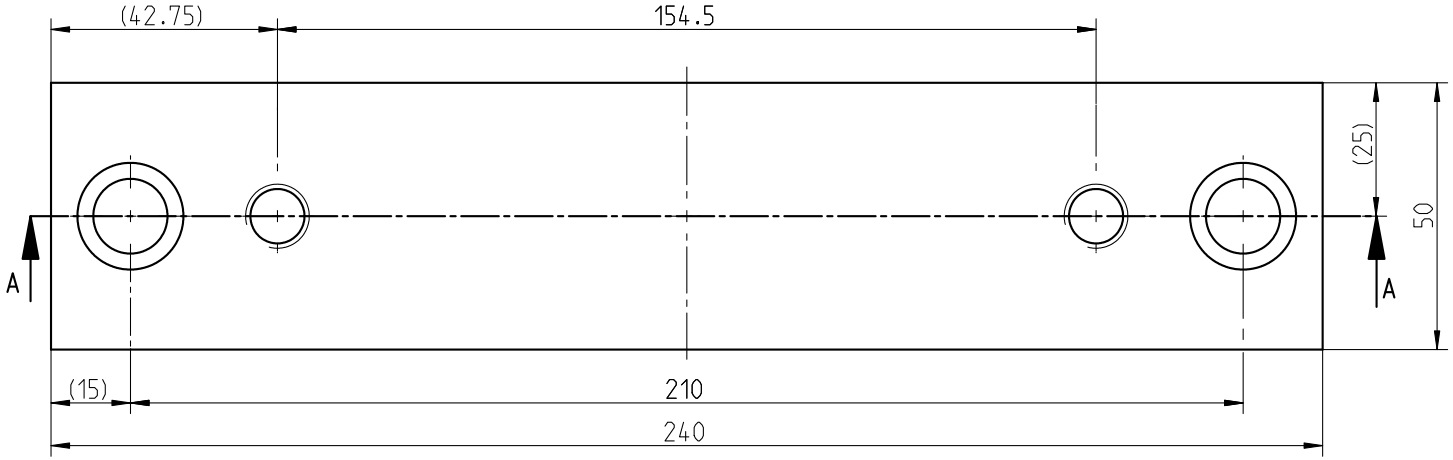


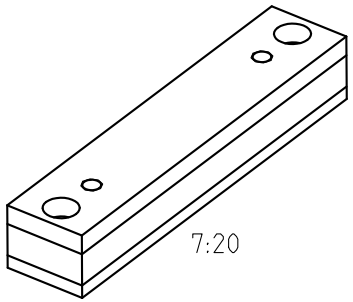


| | | | | | | | |
|---|---|---|---|---|---|---|---|
| Oberflaechenguete nach DIN ISO 1302 Reihe 2 | | | | Schutzvermerk nach DIN 34 beachten | | | |
| Allgemeintoleranzen nach DIN ISO 2768- fH | | | | Masstab | 1:1 | Format | A3 |
| Daempfungsschiene DSK200<br>Massblatt | | | | KTR-Kupplungstechnik GmbH<br>D-48407 Rheine | | | |
| | gezeichnet | Werkstoff | St/NR | Teilnummer | Kz | Lfd.-Nr. | Index |
| Datum | 27.07.05 | DIN | | | M | 432958 | 0 |
| Bearb | RK | Gewicht | 2.062 | | | | |

NAME:RECKER OBJECT:432958 DATE:27-Jul-05 11:46:26

Recker Zg.-Nr.:4329580