ZVS-TDT-Viewer V 3.1

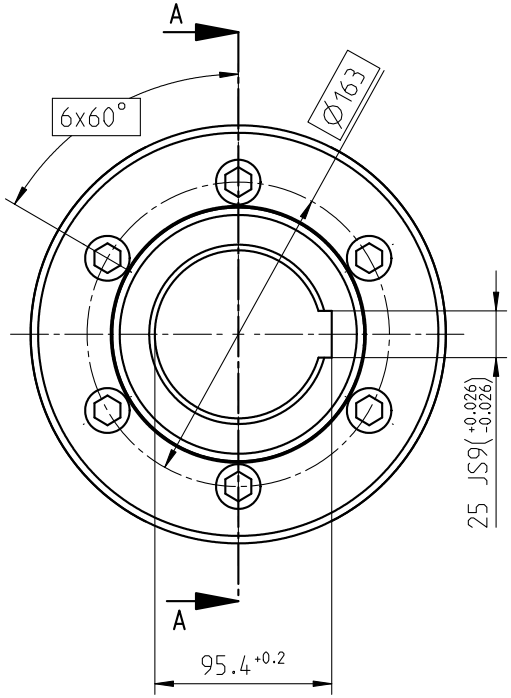

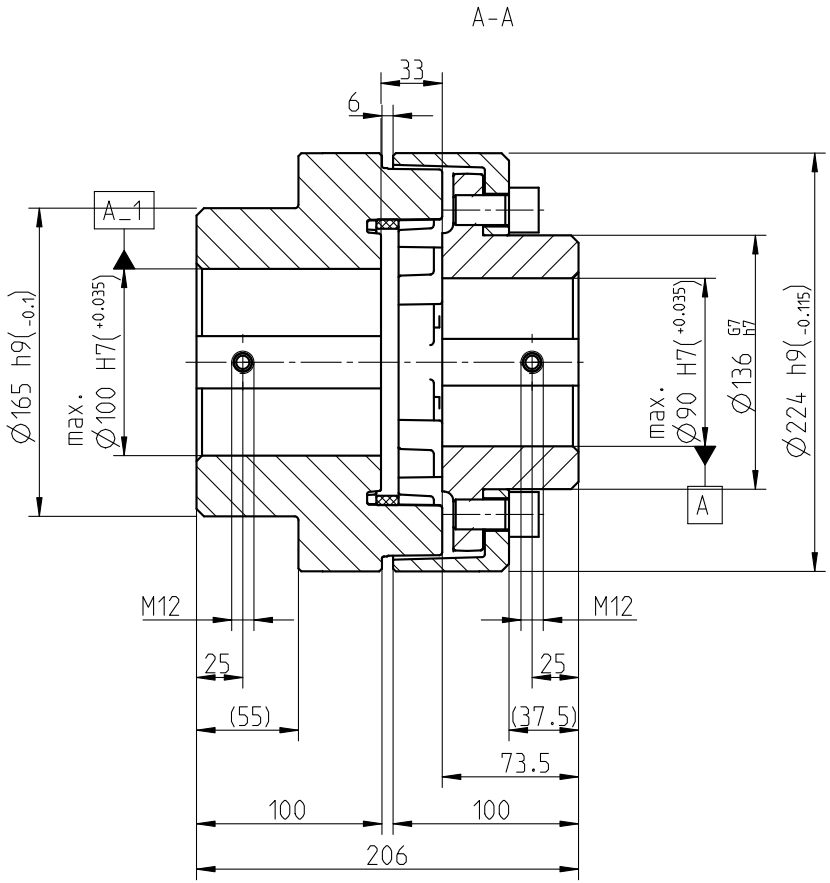

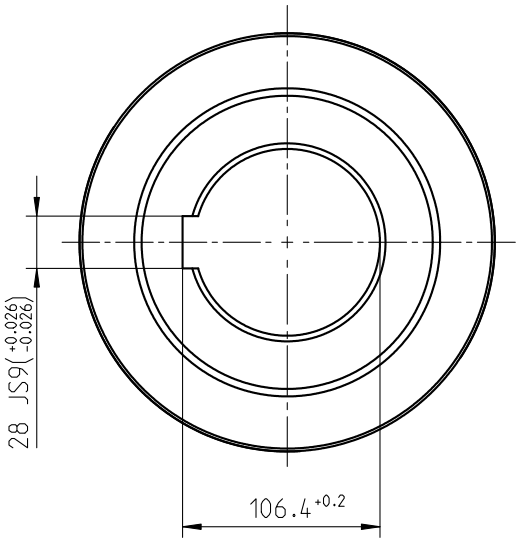

Drehmoment / Torque
Elastomerring / elastomer ring
NBR 78 Shore A
T_{KN} = 2900 Nm
T_{Kmax} = 5800 Nm

POLY-NORM	Gewicht weight [kg]	Massentraegheitsmoment mass moment of inertia [kgm²]
Kupplungshaelfte Teil 1 coupling half part 1	13.245	0.083828
Kupplungshaelfte Teil 2+3 coupling half part 2+3	11.953	0.084651
Elastomerring Teil 4 elastomer ring part 4	0.512	0.004106
Komplette Kupplung complete coupling	25.71	0.172585

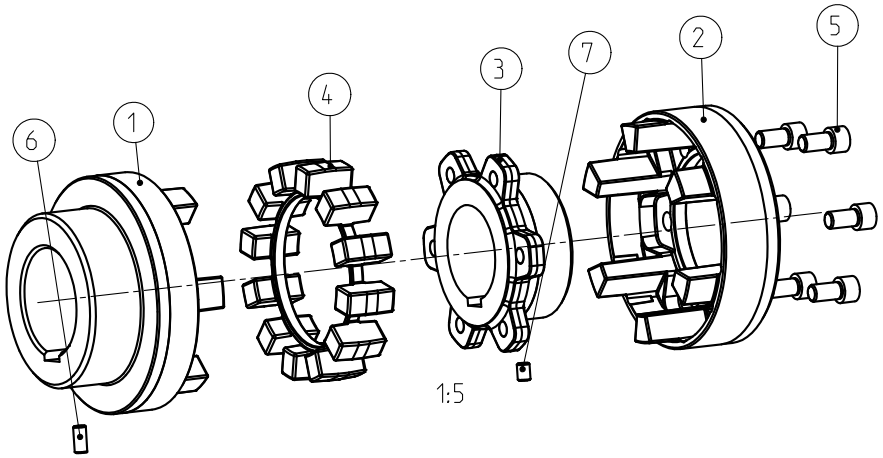

Schraubenanzugsmoment Teil 5-M16x30 DIN EN ISO 4762-12.9, T_A= 210 Nm
screw tightening torque part 5-M16x30 DIN EN ISO 4762--12.9, T_A= 210 Nm

Oberflaechenguete nach DIN ISO 1302 Reihe 2 / Surface quality acc. to DIN ISO 1302 line 2				Schutzvermerk ISO 16016 beachten / Note protection mark acc. to ISO 16016	
Allgemeintoleranzen nach DIN ISO 2768 - mH / General tolerances acc. to DIN ISO 2768- mH				Masstab / Scale 7:20	Format DIN / Size A3
POLY-NORM 100 Bauart ADR-K				KTR-Kupplungstechnik GmbH D-48407 Rheine	
	gezeichnet / drawn	Werkstoff / Material		Teilnummer / Part number	Kz / Lfd.-Nr. / Current number / Index / Change
Datum	27.04.05	DIN			M 419314 2
Name	BAJ	Gewicht / Weight	26.277		

NAME:BAJRAMI OBJECT:419314 DATE:27-Apr-05 08:36:27

Administrator Zg.-Nr.:419314