ZVS-Viewer V 4.1

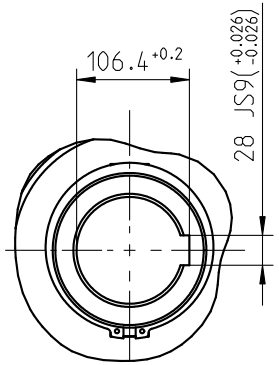

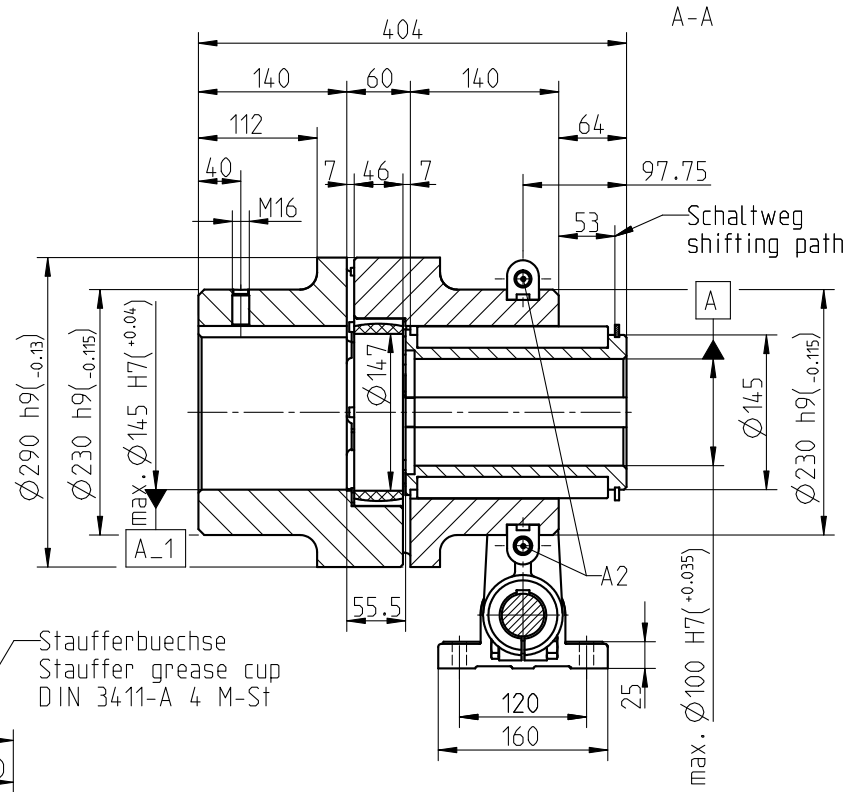

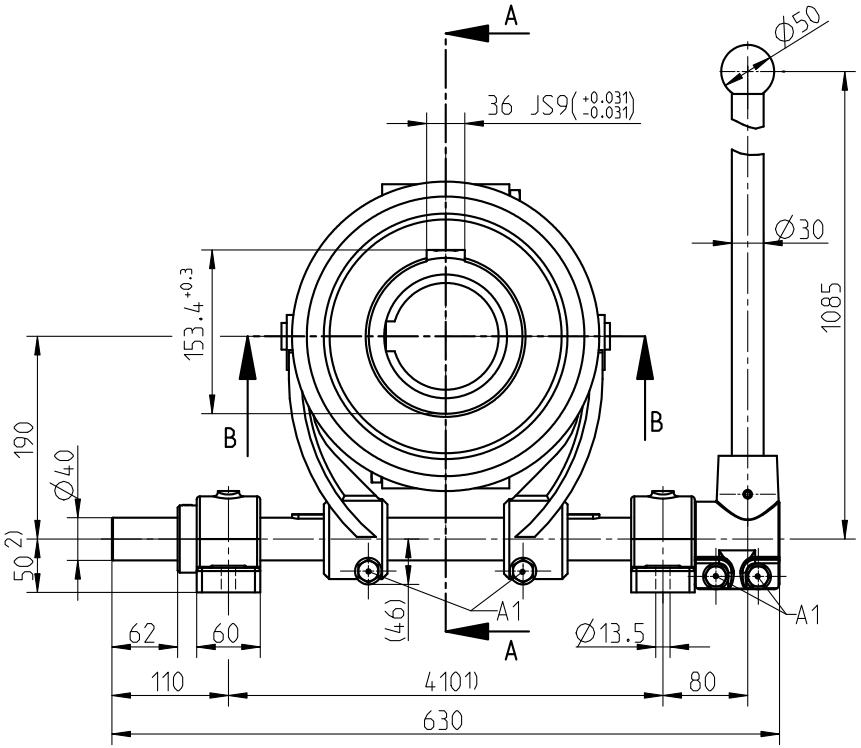

B-B
1:5

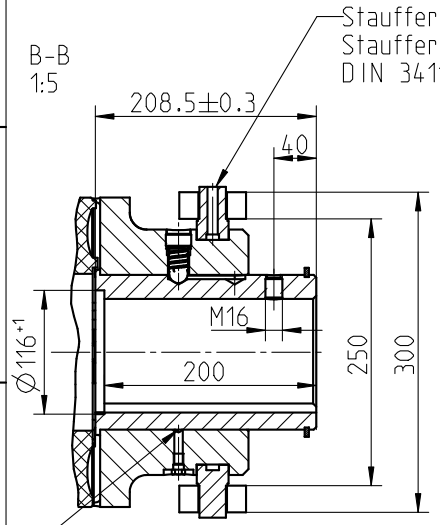

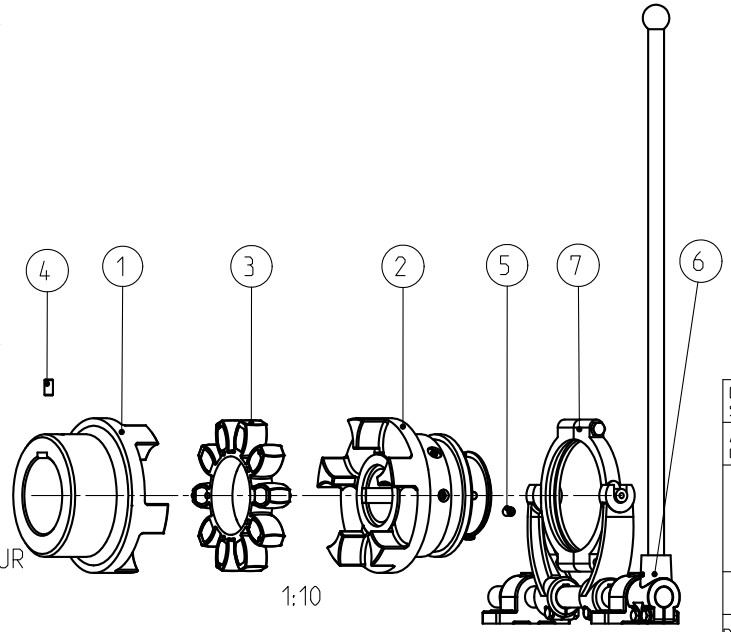

Eingestellte Schaltkraft 500 N / Shifting force 500 N

Schraubenanzugsmoment / screw tightening torque
A1 =M12, T_A= 86 Nm

A2 =M16, T_A= 210 Nm

1) =Standardeinbaumass / standard assembly dimension
min. Einbaumass = 365 mm / min. assembly dimension = 365 mm

2) Bei durchgehender Grundplatte ist das Mass um mindestens 10 mm zu erhoehen.
In case of through base plate the dimension has to be increased by at least 10 mm.

Drehmoment / Torque
Zahnkranz / spider 92 Sh A T-PUR
(Zahnkranz / spider 92 Sh A)
T_{KN} = 6650 Nm
T_{Kmax} = 13300 Nm

Teil 6 - Schaltgestaenge Gr. 5 / part 6 - shift linkage size 5
Teil 7 - Schleifring Gr. 6.6 / part 7 - slip ring size 6.6

Oberflaechenguete nach DIN ISO 1302 Reihe 2 Surface quality acc. to DIN ISO 1302 line 2				Schutzvermerk nach DIN 34 beachten Note protection mark acc. to DIN 34			
Allgemeintoleranzen nach DIN ISO 2768 - mH General tolerances acc. to DIN ISO 2768-				Masstab Scale	1:5	Format DIN Size	A3
ROTEX 125 SD				KTR-Kupplungstechnik GmbH D-48407 Rheine			
	gezeichnet drawn	Werkstoff Material		Teilnummer Part number	Kz	Lfd.-Nr. Current number	Index Change
Datum	01.12.11	DIN			M	416542	1
Name	SCHP	Gewicht Weight	113.499				

NAME:SCHIPPMANN OBJECT:416542 DATE:13-Mar-12 16:16:17

Za.-Nr.:416542