ZVS-Viewer V 4.1
NAME:SCHIPPMANN OBJECT:415637 DATE:12-Mar-12 15:16:36

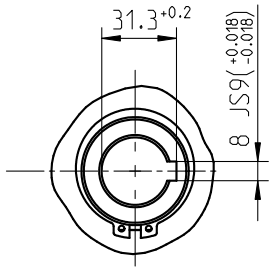

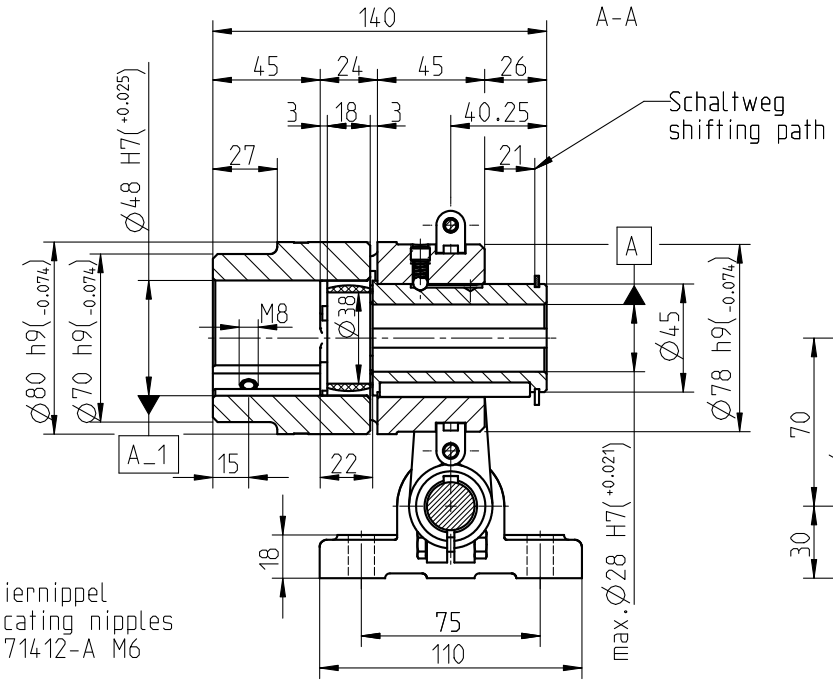

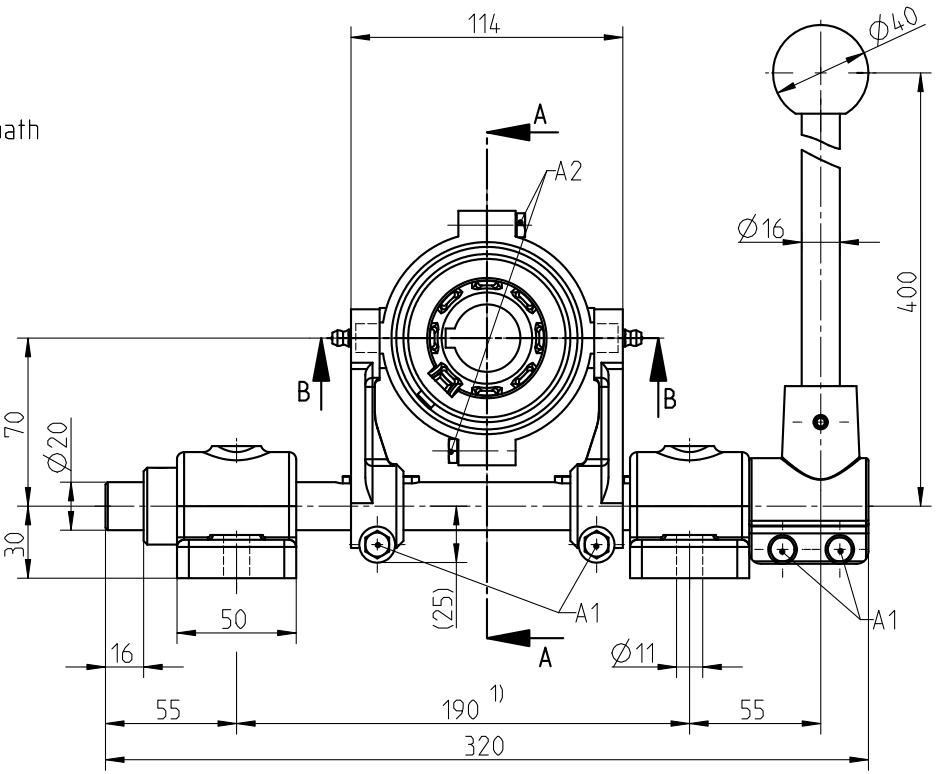

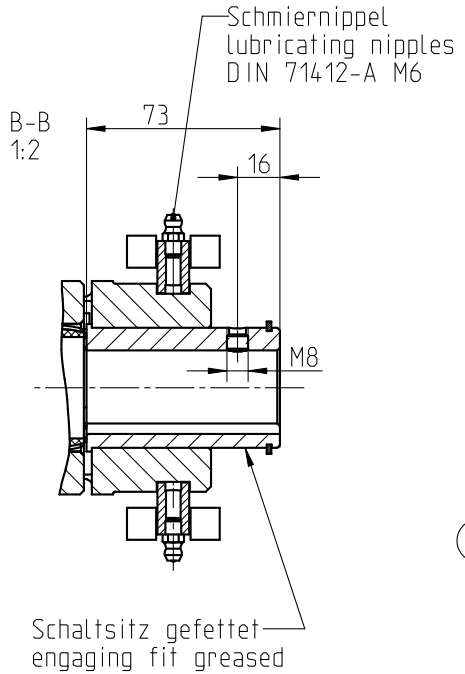

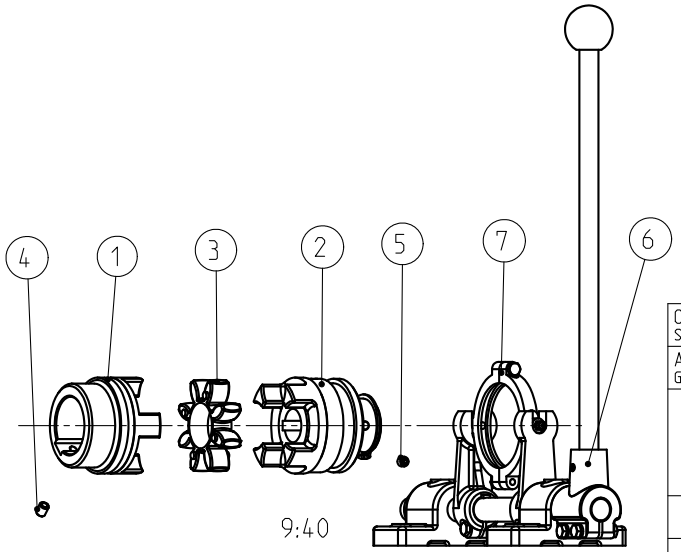

Eingestellte Schaltkraft 150 N / Shifting force 150 N

Schraubenanzugsmoment / screw tightening torque
A1 =M6, T_A= 10 Nm
A2 =M6, T_A= 10 Nm

1) =Standardeinbaumass / standard assembly dimension
min. Einbaumass = 180 mm / min. assembly dimension = 180 mm

Drehmoment / Torque
Zahnkranz / spider 92 Sh A T-PUR
(Zahnkranz / spider 92 Sh A)
T_{KN} = 190 Nm
T_{Kmax} = 380 Nm

Teil 6 - Schaltgestaenge Gr. 1 / part 6 - shift linkage size 1
Teil 7 - Schleifring Gr. 1.1 / part 7 - slip ring size 1.1

Oberflaechenguete nach DIN ISO 1302 Reihe 2 Surface quality acc. to DIN ISO 1302 line 2				Schutzvermerk nach DIN 34 beachten Note protection mark acc. to DIN 34			
Allgemeintoleranzen nach DIN ISO 2768 - mH General tolerances acc. to DIN ISO 2768-				Masstab Scale	9:20	Format DIN Size	A3
ROTEX 38 SD				KTR-Kupplungstechnik GmbH D-48407 Rheine			
	gezeichnet drawn	Werkstoff Material		Teilnummer Part number	Kz	Lfd.-Nr. Current number	Index Change
Datum	17.02.12	DIN			M	415637	1
Name	SCHP	Gewicht Weight	7.790				

Za.-Nr.:415637