ZVS-Viewer V 4.0 uc W7

NAME:LUETKE OBJECT:403457 DATE:12-Oct-11 15:28:46

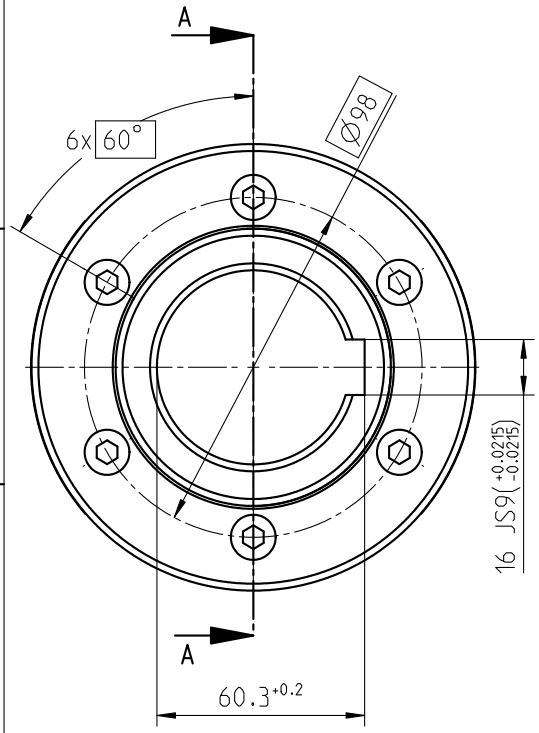

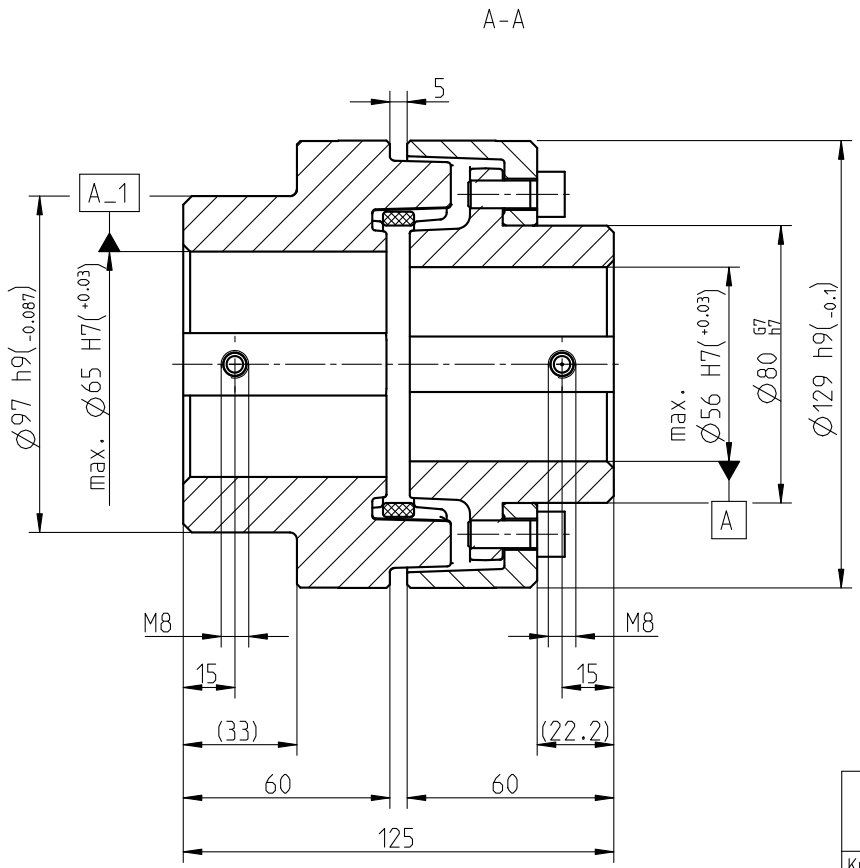

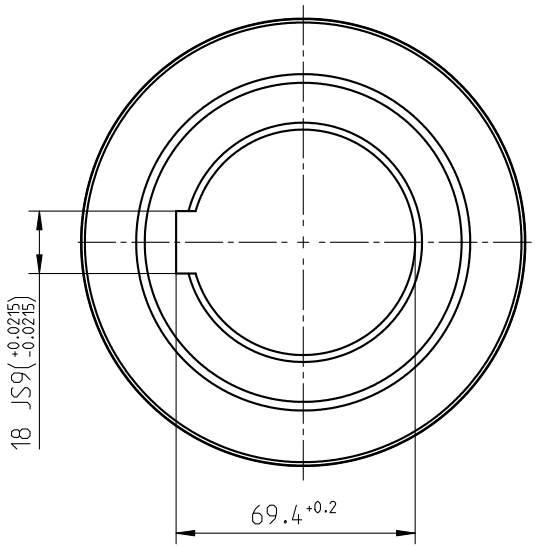

Drehmoment / Torque
Elastomerring / elastomer ring
NBR 78 Shore A
T_{KN} = 410 Nm
T_{Kmax} = 820 Nm

POLY-NORM	Gewicht weight [kg]	Massentraegheitsmoment mass moment of inertia [kgm²]
Kupplungshaelfte Teil 1 coupling half part 1	2.428	0.00552756
Kupplungshaelfte Teil 2+3+5 coupling half part 2+3+5	2.685	0.00618676
Elastomerring Teil 4 elastomer ring part 4	0.090	0.00022821
Komplette Kupplung complete coupling	5.202	0.01194278

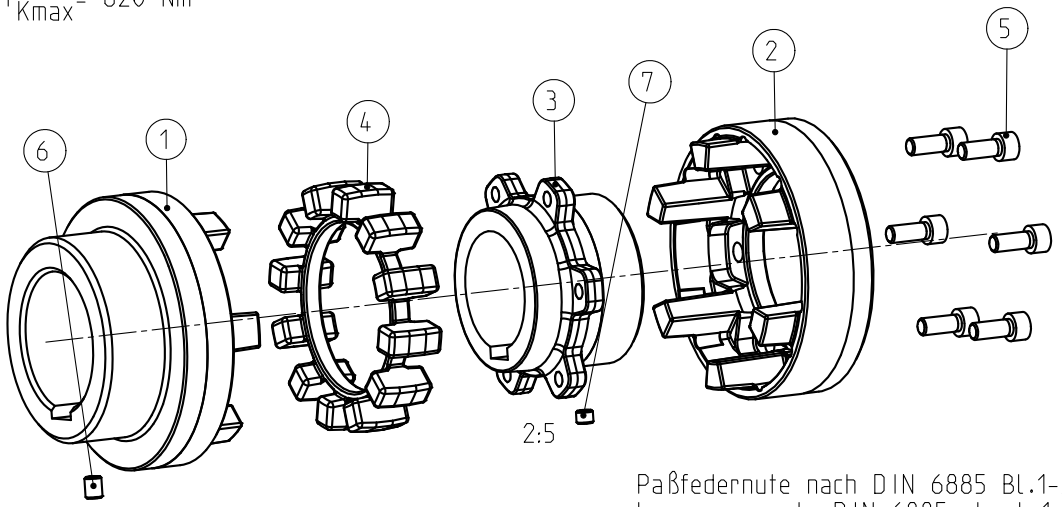

Schraubenanzugsmoment Teil 5 / screw tightening torque part 5
DIN EN ISO 4762 - M8x20 - 12.9; T_A = 25 Nm

Paßfedernute nach DIN 6885 Bl.1-JS9
keyway acc. to DIN 6885 sheet 1-JS9

Oberflaechenguete nach DIN ISO 1302 Reihe 2 / Surface quality acc. to DIN ISO 1302 line 2			Schutzvermerk ISO 16016 beachten / Note protection mark acc. to ISO 16016		
Allgemeintoleranzen nach DIN ISO 2768 - mH / General tolerances acc. to DIN ISO 2768-			Masstab / Scale 13:20	Format DIN / Size A3	
POLY-NORM 60 Ø65 Ø56 Bauart ADR			KTR-Kupplungstechnik GmbH D-48407 Rheine		
	gezeichnet / drawn	Werkstoff / Material	Teilnummer / Part number	Kz	Lfd.-Nr. / Current number	Index / Change
Datum	12.10.11	DIN		M	403457	4
Name	LUH	Gewicht / Weight 5.202				

Luetke Zg.-Nr.:403457