ZVS-TDT-Viewer V 3.1

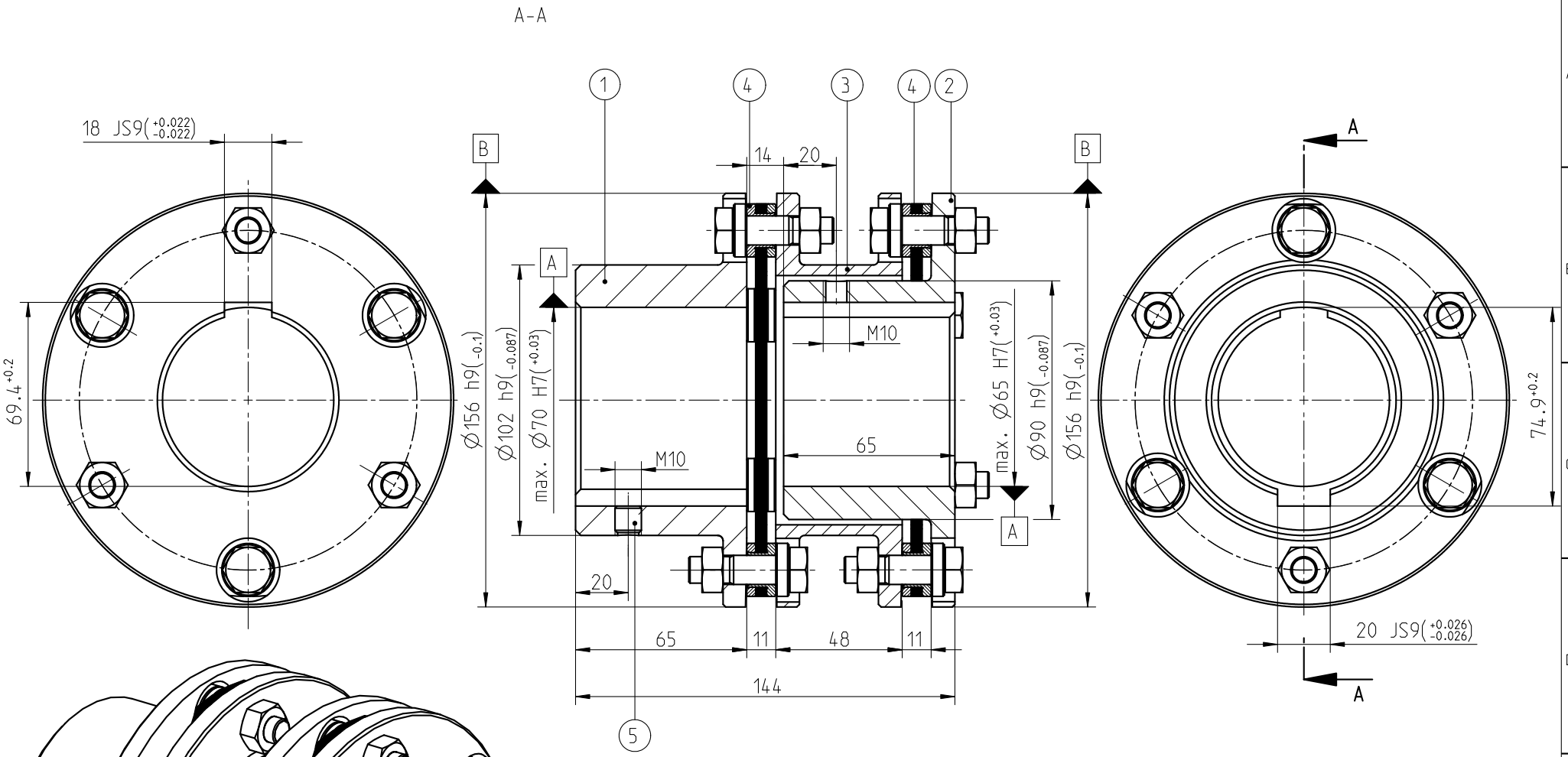

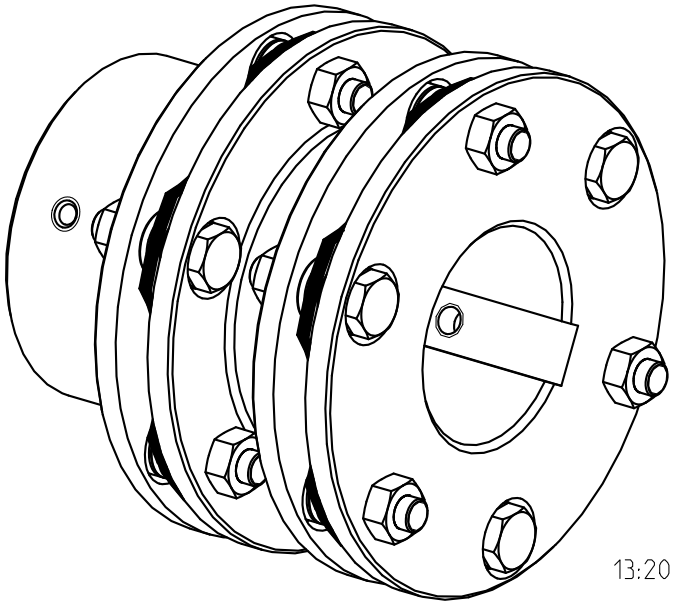

13:20

Oberflaechenguete nach DIN ISO 1302 Reihe 2 Surface quality acc. to DIN ISO 1302 line 2				Schutzvermerk ISO 16016 beachten Note protection mark acc. to ISO 16016			
Allgemeintoleranzen nach DIN ISO 2768 - mH General tolerances acc. to DIN ISO 2768-				Masstab Scale	13:20	Format DIN Size	A3
RADEX-N 70 NENA 2				KTR-Kupplungstechnik GmbH D-48407 Rheine			
	gezeichnet drawn	Werkstoff Material		Teilnummer Part number	Kz	Lfd.-Nr. Current number	Index Change
Datum	07.10.09	DIN			M	399114	3
Name	LI	Gewicht Weight	8.139				

NAME:LIEKAM OBJECT:399114 DATE:07-Oct-09 15:14:01

Kurnoth Zal-Nr.:399114