ZVS-Viewer (c)2014

270005900064 BEHÄLTER ST Ölwanne m. Füssen f. BSK/BNK 25
NAME:A.MAY OBJECT:353635 DATE:23-Mar-20 11:48:11

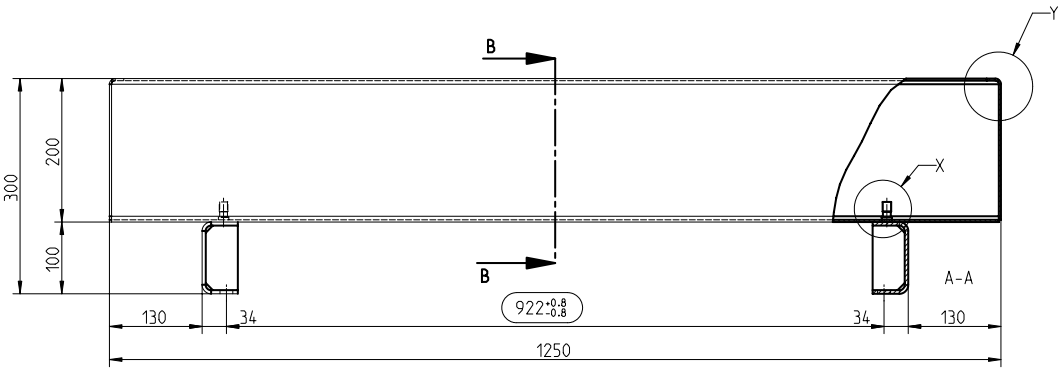

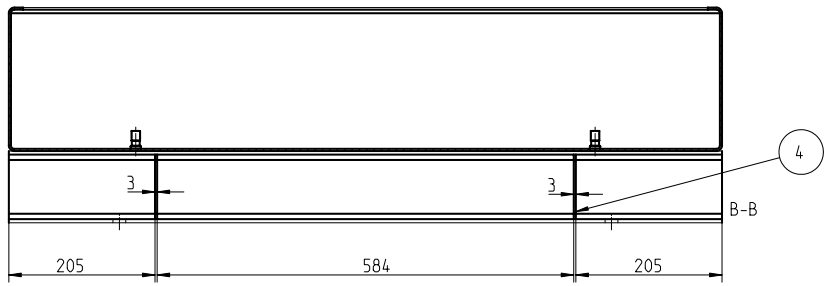

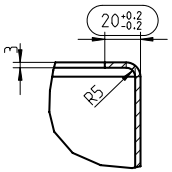

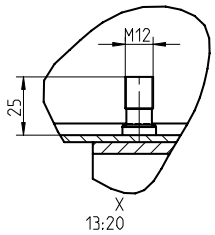

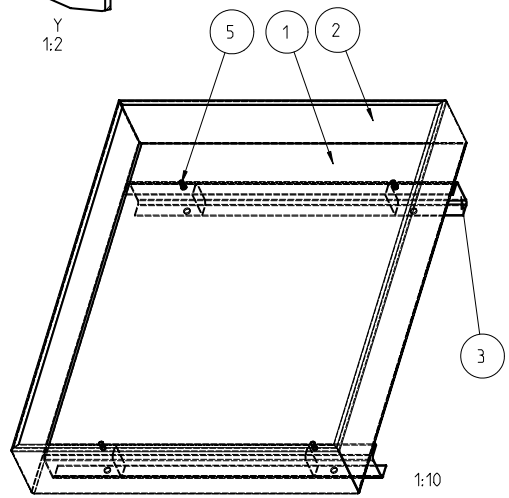

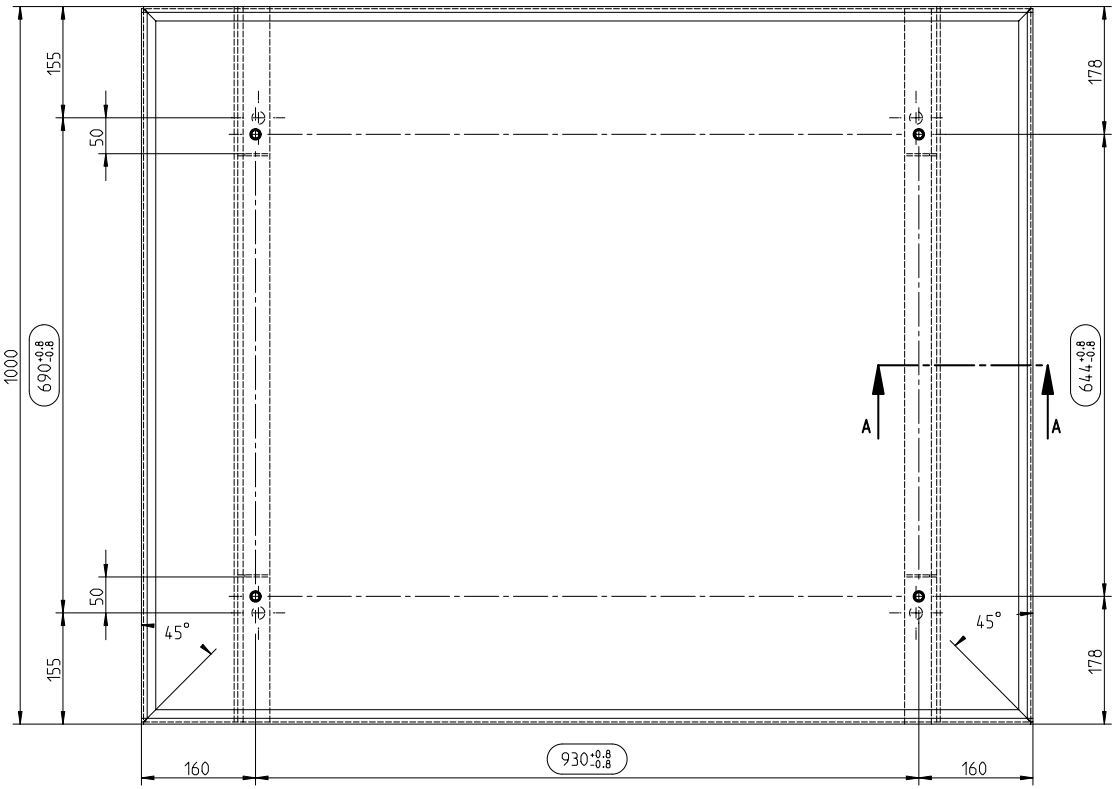

Pos.	Stck.	Bezeichnung	Zeichnung/DIN	Index	Teilenummer
5	4	Gewindebolzen M12x25	DIN32500_M12X25		190170120250
4	4	Rippe	353628	0	
3	2	Winkelblech	353636	0	
2	2	Kopfstueck	353578	1	
1	1	Wanne	353577	1	

Oberflaechenguete nach DIN EN ISO 1302 Reihe 2
Surface quality acc. to DIN EN ISO 1302 line 2

Schutzvermerk ISO 16016 beachten
Note protection mark acc. to ISO 16016

Allgemeintoleranzen nach DIN EN ISO 13920 BBF
General tolerances acc. to

Massstab Scale 1:5 | Format Size A2

Steel Container
BSK/ BNK 250 mit Fuss
Compilation Oil Containers

Stahlbehaelter
BSK/ BNK 250 mit Fuss
Zusammenstellung Oelwanne

	gezeichnet drawn	Werkstoff Material		Kz	Lfd.-Nr. Current number	Index Rev.
Datum Date	18.03.20	Norm Standard		W	353635	2
Name	MAY	Gewicht Weight	66.034 kg			

KTR