ZVS-Viewer V 4.0 uc W7

NAME:LUETKE OBJECT:462895 DATE:13-Oct-11 10:42:3

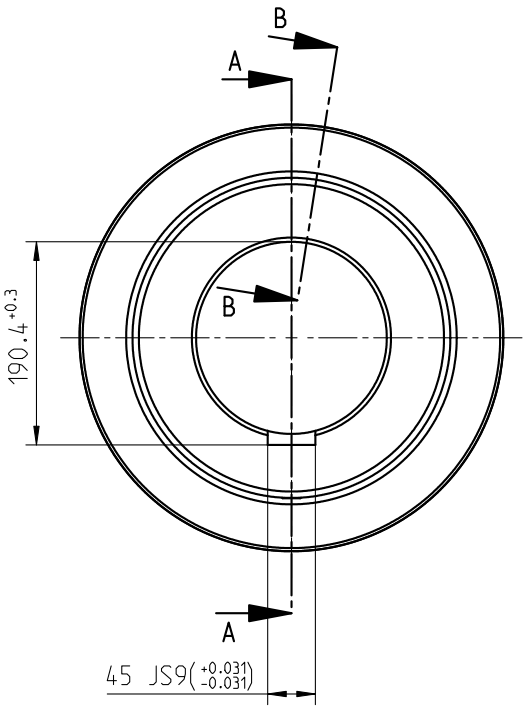

A-A

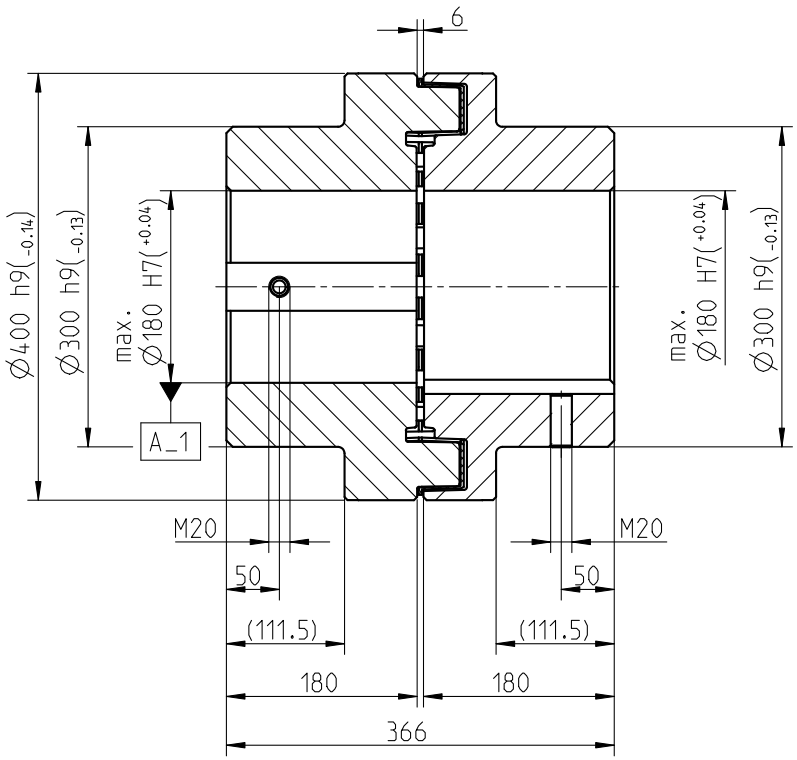

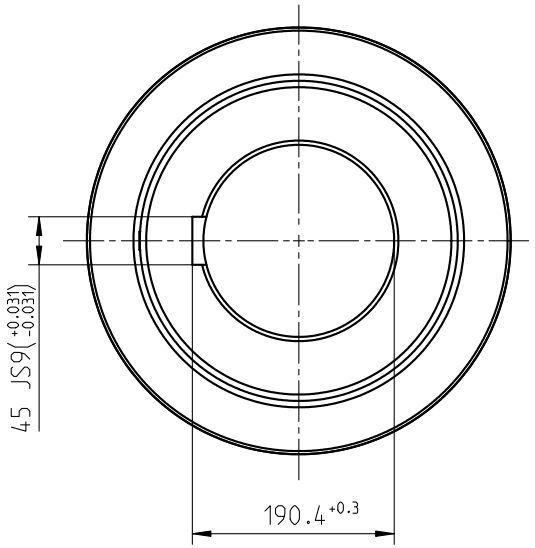

Drehmoment / Torque
DZ-Elastomer / DZ elastomer
NBR 78 Shore A
T_{KN} = 13400 Nm
T_{Kmax} = 26800 Nm

B-B

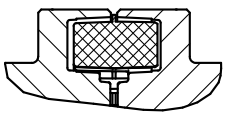

POLY-NORM	Gewicht weight (kg)	Massentraegheitsmoment mass moment of inertia (kgm^2)
Kupplungshaelfte Teil 1 coupling half part 1	76.418	1.497444
DZ-Elastomerpaket Teil 2 DZ elastomer element part 2	2.337	0.065875
Komplette Kupplung complete coupling	155.173	3.060763

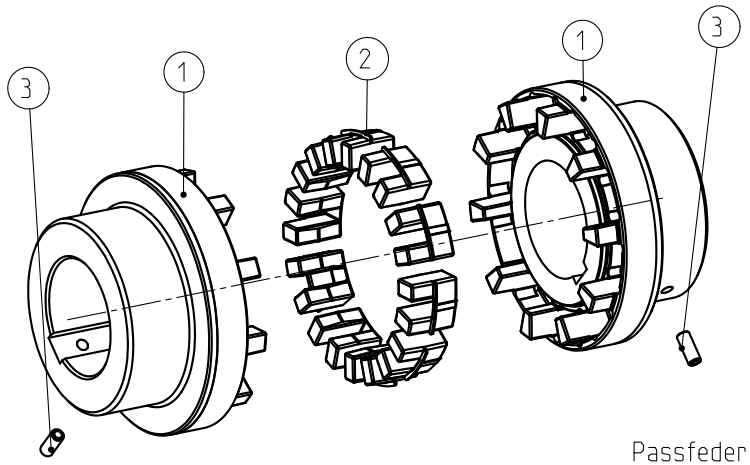

1:8

Passfedernut nach DIN 6885 Bl.1-JS9
keyway acc. to DIN 6885 sheet 1-JS9

Oberflaechenguete nach DIN ISO 1302 Reihe 2 Surface quality acc. to DIN ISO 1302 line 2				Schutzvermerk ISO 16016 beachten Note protection mark acc. to ISO 16016			
Allgemeintoleranzen nach DIN ISO 2768 - mH General tolerances acc. to DIN ISO 2768-				Masstab Scale	1:5	Format DIN Size	A3
POLY-NORM 180 Ø180 Ø180 Bauart AR				KTR-Kupplungstechnik GmbH D-48407 Rheine			
	gezeichnet drawn	Werkstoff Material		Teilnummer Part number	Kz	Lfd.-Nr. Current number	Index Change
Datum	14.08.09	DIN			M	462895	2
Name	KO	Gewicht Weight	155.173				

Luetke Zg.-Nr.:462895