ZVS-Viewer V 4.0 uc W7
NAME:SCHIPPMANN OBJECT:398375 DATE:11-Oct-11 13:31:19

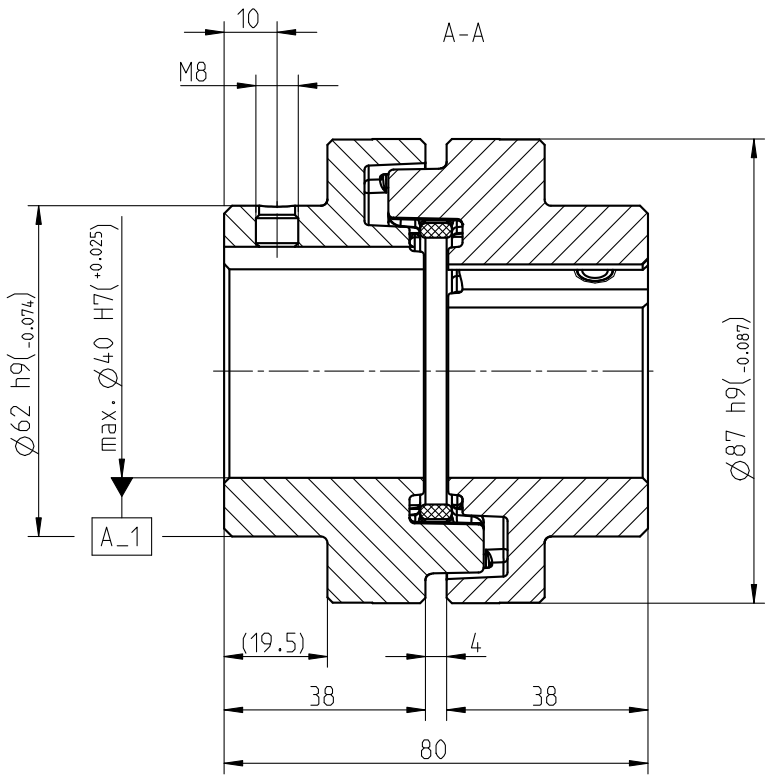

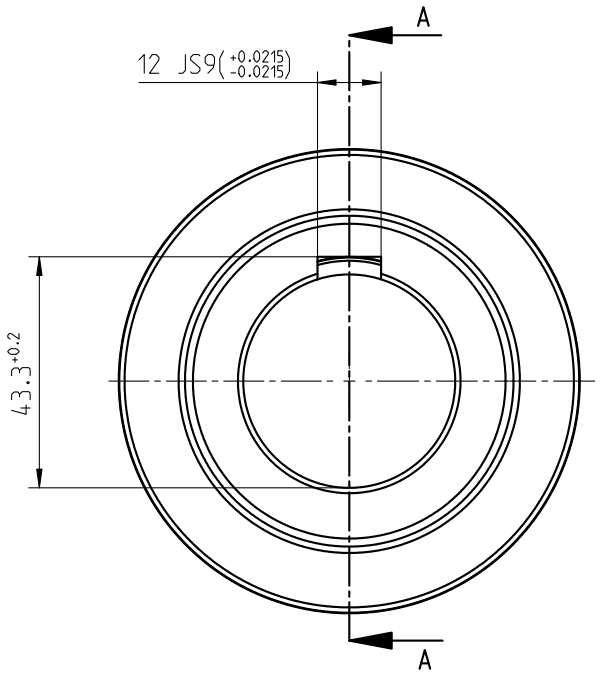

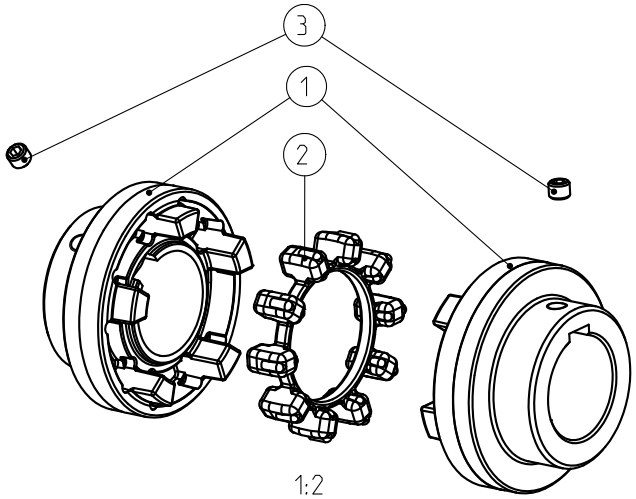

POLY-NORM	Gewicht Weight [kg]	Massentraegheitsmoment Mass moment of inertia [kgm²]
Nabe Hub	0.743	0.000753
Elastomerring Elastomer ring	0.023	0.000025
Komplette Kupplung Complete coupling	1.513	0.001534

Drehmoment / Torque
Elastomerring / elastomer ring
NBR 78 Shore A
T_{KN} = 90 Nm
T_{Kmax} = 180 Nm

Oberflaechenguete nach DIN ISO 1302 Reihe 2 Surface quality acc. to DIN ISO 1302 line 2		Schutzvermerk nach DIN 34 beachten Note protection mark acc. to DIN 34	
Allgemeintoleranzen nach DIN ISO 2768 - mH General tolerances acc. to DIN ISO 2768-		Masstab Scale 1:1	Format DIN Size A3
POLY-NORM 38 Ø40 Ø40 Bauart AR		KTR-Kupplungstechnik GmbH D-48407 Rheine	

	gezeichnet drawn	Werkstoff Material		Teilnummer Part number	Kz	Lfd.-Nr. Current number	Index Change
Datum	05.10.11	DIN			M	398375	1
Name	LUH	Gewicht Weight	1.513				

Luetke Za.-Nr.:398375